BORNER
Innovative Energietechnik

Cabina gas Wesemlinwald a Luzern

I prodotti Borner sono ideali anche per le cabine gas. A questo scopo, gli edifici possono essere adattati in base alle specifiche esigenze del cliente. In collaborazione con diverse imprese specializzate nell'installazione di impianti a gas, abbiamo avuto l'onore di realizzare vari progetti in questo senso. Un impianto di recente costruzione è la cabina di decompressione e misura del gas (DCM) Wesemlinwald di Lucerna.

La cabina DCM Wesemlinwald, realizzata su incarico di ewl energie wasser luzern, è stata fornita e montata senza intoppi alla metà di settembre 2018.

ewl

BWB Engineering

BORNER
Innovative Energietechnik

F. Borner AG, Kreuzmatte 11, Postfach, CH-6260 Reiden, T. 062 749 00 00, F. 062 749 00 01, info@borner.ch, www.borner.ch

Swiss Quality

Progettazione e modo di procedere

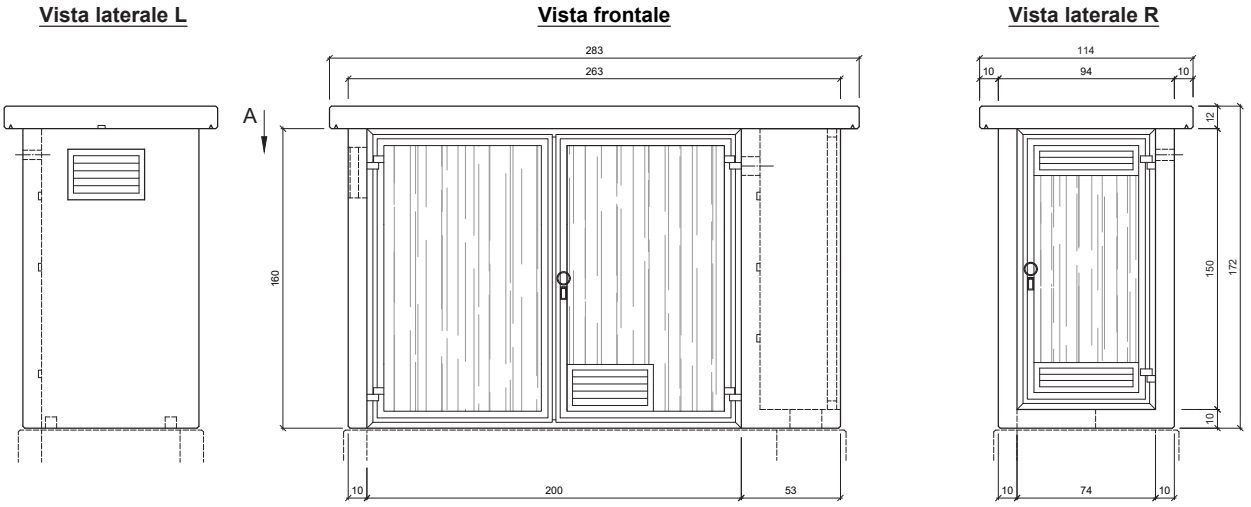

Nel marzo 2018, la BWB Engineering AG di Pratteln informa la F. Borner AG che ewl energie wasser luzern sta progettando l'installazione di una nuova cabina gas a Lucerna per l'autunno 2018. In passato abbiamo già avuto il piacere di svolgere diversi lavori con la BWB Engineering, una rinomata azienda svizzera specializzata nella costruzione di impianti e di tubazioni così come nella tecnologia del gas. In questo progetto, il compito della Borner AG consisteva nell'integrare specifiche componenti di impianti di tubazione in una cabina elettrica separata ubicata all'interno di un edificio in calcestruzzo realizzato in base alle specifiche esigenze del cliente. Tutte le componenti in cemento armato sono state assemblate, saldate e messe a terra. La cabina elettrica e la cabina gas sono state realizzate in modo tale da impedire una fuoriuscita di gas secondo le direttive per i regolatori di pressione del gas SSIGA G7 / 09.2015. Come prevenzione contro gli atti vandalici, all'edificio e alle porte in alluminio è stata applicata una vernice speciale antigraffiti permanente.

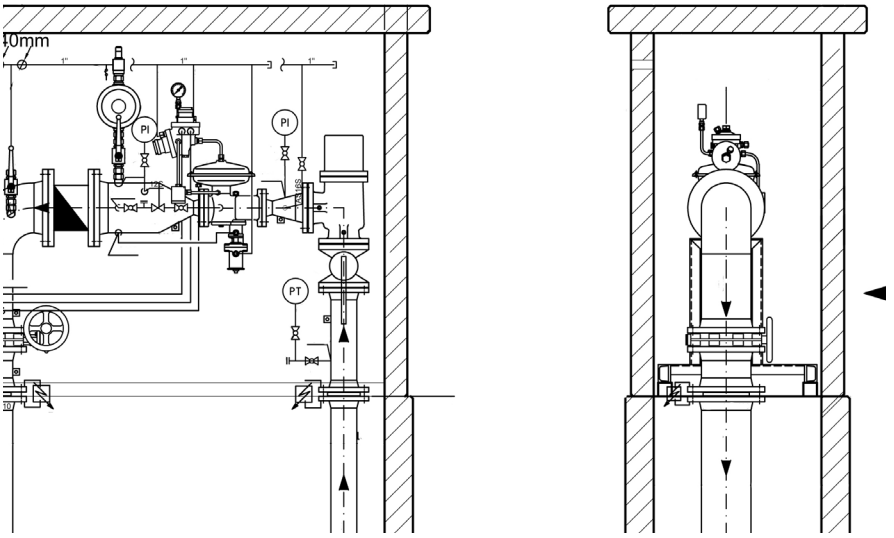

In aggiunta, abbiamo cementato in loco la camera sotterranea per la tubazione. La camera è disponibile anche sotto forma di elemento prefabbricato.

F. Borner AG, Kreuzmatte 11, Postfach, CH-6260 Reiden, T. 062 749 00 00, F. 062 749 00 01, info@borner.ch, www.borner.ch

Montaggio

Dopo la consegna all'officina a Reiden e prima di passare ai lavori di rifinitura, l'interno della cabina gas è stato verniciato di bianco. Successivamente, siamo passati al montaggio e alla messa a terra di tutte le porte VARIAPORT e delle griglie di ventilazione. Su richiesta, la cabina gas può anche essere dotata di lampade a campo lungo a prova di esplosioni nonché di un pavimento agibile. Prima del controllo finale, abbiamo infine applicato la protezione antigraffiti.

Cabina elettrica con porta VARIOPORT e griglie di ventilazione integrate.

Cabina elettrica dotata di tutte le componenti necessarie. Può variare a seconda delle esigenze del cliente.

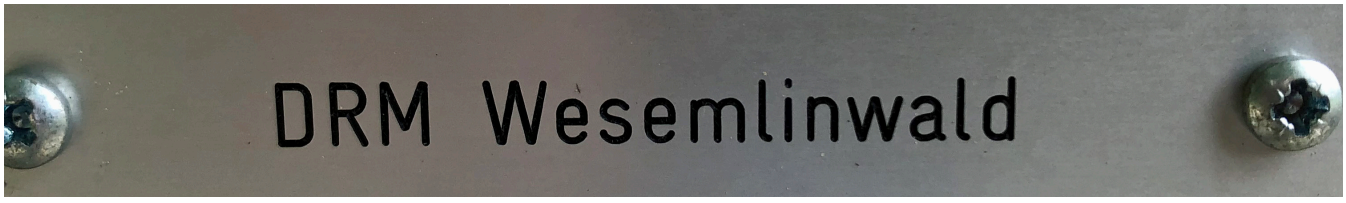

F. Borner AG, Kreuzmatte 11, Postfach, CH-6260 Reiden, T. 062 749 00 00, F. 062 749 00 01, info@borner.ch, www.borner.ch