BORNER
Innovative Energietechnik

ARMADIO DI DISTRIBUZIONE – CAMERA SOTTERRANEA PER CAVI

Generalità

Innovazione per un flusso d'energia costante. Il nostro obiettivo dichiarato è di essere sempre un passo avanti rispetto alla concorrenza, grazie a prodotti innovativi e soluzioni orientate al mercato. La nuova camera sotterranea per cavi risponde a tutte le esigenze di oggi e di domani. Il nostro sistema è stato progettato secondo la norma EN 124:2015, in tre classi di carico e adattandosi perfettamente ai nostri armadi di distribuzione. Anche la vostra schiena ve ne sarà riconoscente! Il coperchio più pesante è infatti di soli 43 kg. Tutti i dettagli della nuova camera sotterranea per cavi sono riportati qui di seguito.

Norma di esecuzione
EN 124:2015

Qualità del calcestruzzo
C40 / 50 XF4

Accesso
Per il montaggio, il cantiere deve essere accessibile a un camion.

Dispositivo di sollevamento
Nelle pareti laterali

Riduzioni
In calcestruzzo / acciaio

Ingressi per cavi
Per l'introduzione delle tubazioni, in tutti e quattro i lati sono presenti delle rientranze per la rottura.

Livellamento
Mediante le linguette di fissaggio situate sul lato interno del coperchio possono essere compensati eventuali rilievi del terreno. Il telaio deve essere allettato con malta.

Coperchio della camera per cavi
Il telaio è zincato a fuoco. I coperchi sono stati sottoposti a un trattamento termochimico diffusivo dello zinco. Il vantaggio di questo rivestimento è che la resistenza allo scivolamento (valore USRV) è del 30% più elevata rispetto ai comuni coperchi in calcestruzzo. Inoltre, garantisce un'altissima protezione contro la corrosione e l'usura.

DATI TECNICI DELLA CAMERA

Camera sotterranea per cavi KK-2-A15

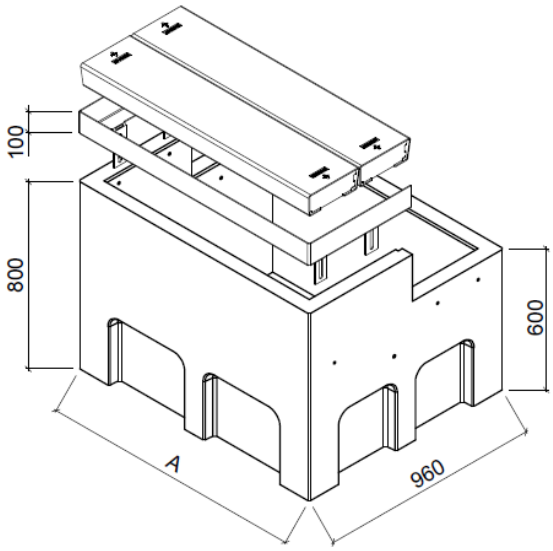

CAMERA PER CAVI	Coperchio A15	Lato A	Peso
KK-2-70-A15	2	840	355 kg
KK-2-100-A15	2	1140	415 kg
KK-2-130-A15	2	1440	475 kg
KK-2-160-A15	2	1740	535 kg
KK-2-190-A15	2	2040	595 kg

Camera sotterranea per cavi KK-3-A15

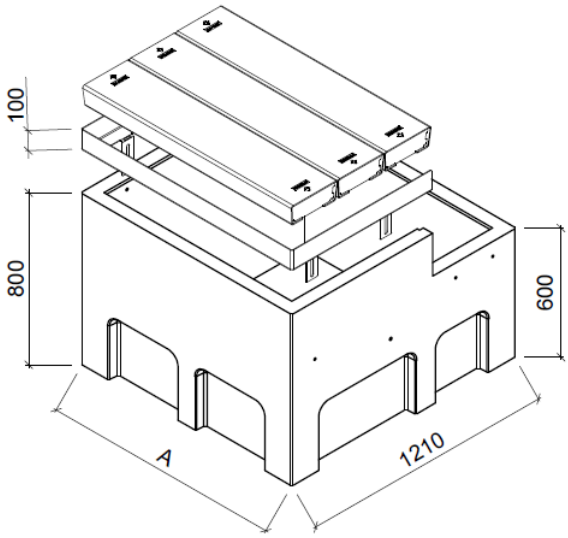

CAMERA PER CAVI	Coperchio A15	Lato A	Peso
KK-3-70-A15	3	840	420 kg
KK-3-100-A15	3	1140	485 kg
KK-3-130-A15	3	1440	540 kg
KK-3-160-A15	3	1740	610 kg
KK-3-190-A15	3	2040	675 kg

F. Borner AG, Kreuzmatte 11, Postfach, CH-6260 Reiden, T. 062 749 00 00, F. 062 749 00 01, info@borner.ch, www.borner.ch

DATI TECNICI DELLA CAMERA

Camera sotterranea per cavi KK-2-B125

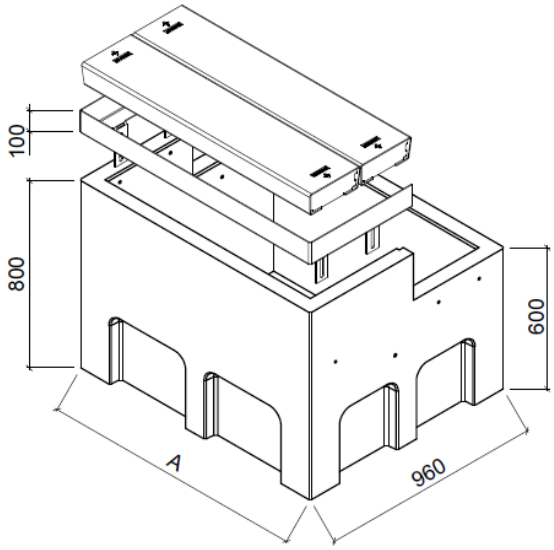

CAMERA PER CAVI	Coperchio B125	Lato A	Peso
KK-2-70-B125	2	840	380 kg
KK-2-100-B125	2	1140	455 kg
KK-2-130-B125	2	1440	525 kg
KK-2-160-B125	2 x 2	1740	660 kg
KK-2-190-B125	2 x 2	2040	735 kg

Camera sotterranea per cavi KK-3-B125

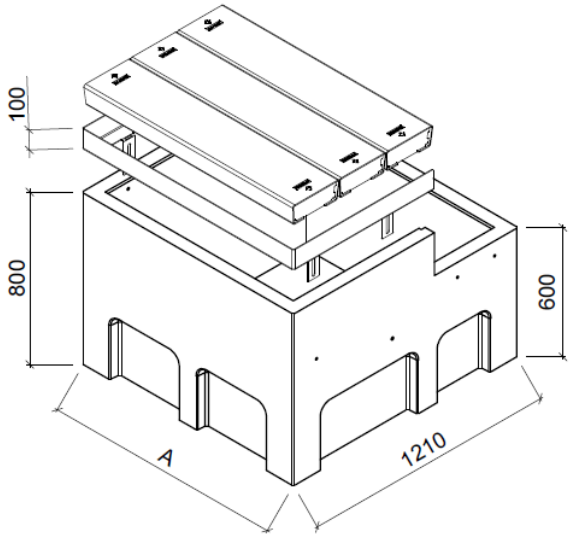

CAMERA PER CAVI	Coperchio B125	Lato A	Peso
KK-3-70-B125	3	840	460 kg
KK-3-100-B125	3	1140	540 kg
KK-3-130-B125	3	1440	615 kg
KK-3-160-B125	2 x 3	1740	795 kg
KK-3-190-B125	2 x 3	2040	880 kg

F. Borner AG, Kreuzmatte 11, Postfach, CH-6260 Reiden, T. 062 749 00 00, F. 062 749 00 01, info@borner.ch, www.borner.ch

DATI TECNICI DELLA CAMERA

Camera sotterranea per cavi KK-2-D400 avvitata

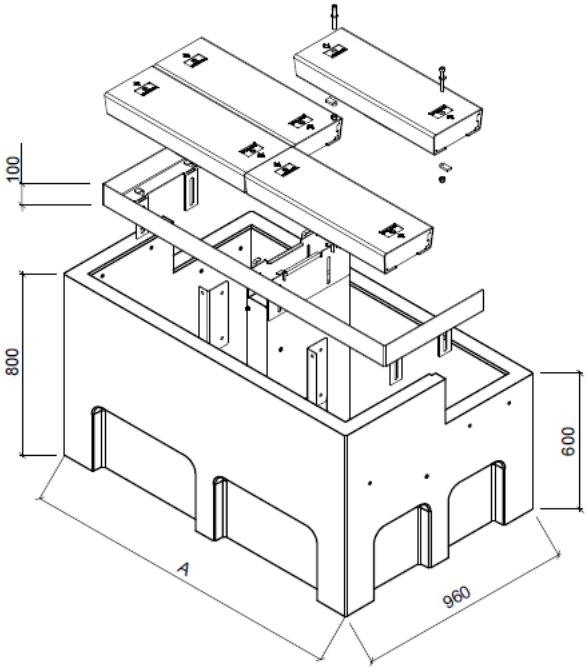

CAMERA PER CAVI	Coperchio D400	Lato A	Peso
KK-2-130-D400	2 x 2	1440	630 kg
KK-2-190-D400	3 x 2	2040	855 kg

Camera sotterranea per cavi KK-3-D400 avvitata

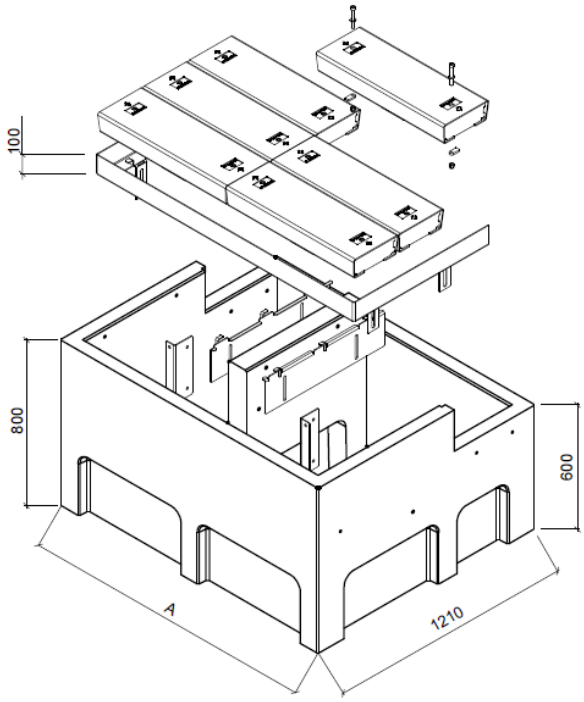

CAMERA PER CAVI	Coperchio D400	Lato A	Peso
KK-3-130-D400	2 x 3	1440	770 kg
KK-3-190-D400	3 x 3	2040	1055 kg

F. Borner AG, Kreuzmatte 11, Postfach, CH-6260 Reiden, T. 062 749 00 00, F. 062 749 00 01, info@borner.ch, www.borner.ch

DATI TECNICI DELLA CAMERA

Camera sotterranea per cavi KK-2-62-A15

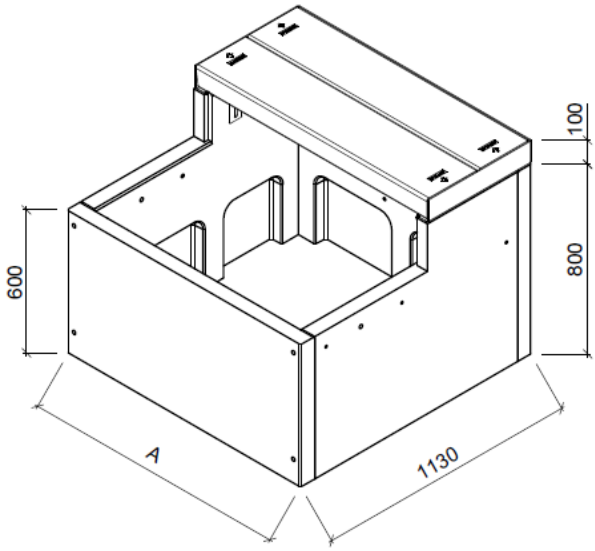

CAMERA PER CAVI	Coperchio A15	Lato A	Peso
KK-2-100-62-A15	2	1140	440 kg
KK-2-130-62-A15	2	1440	500 kg
KK-2-160-62-A15	2	1740	555 kg
KK-2-190-62-A15	2	2040	615 kg

Camera sotterranea per cavi KK-2-62-B125

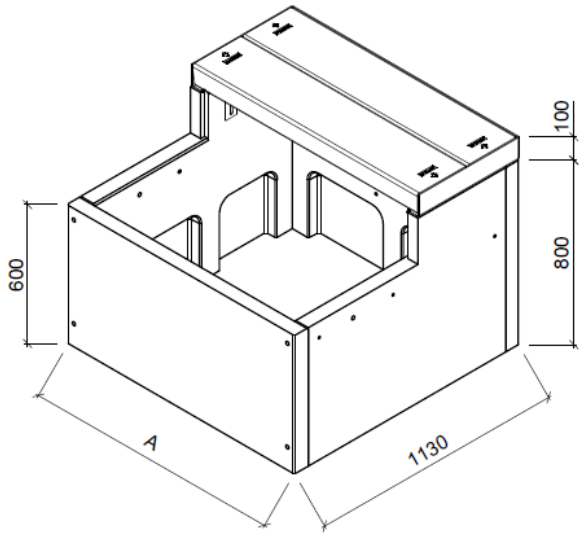

CAMERA PER CAVI	Coperchio B125	Lato A	Peso
KK-2-100-62-B125	2	1140	475 kg
KK-2-130-62-B125	2	1440	545 kg
KK-2-160-62-B125	2 x 2	1740	685 kg
KK-2-190-62-B125	2 x 2	2040	755 kg

F. Borner AG, Kreuzmatte 11, Postfach, CH-6260 Reiden, T. 062 749 00 00, F. 062 749 00 01, info@borner.ch, www.borner.ch

DATI TECNICI DELLA CAMERA

Camera sotterranea per cavi KK-2-62-D400 avvitata

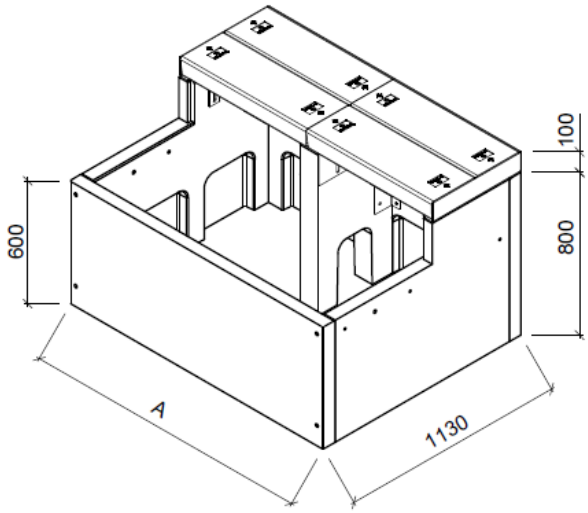

CAMERA PER CAVI	Coperchio D400	Lato A	Peso
KK-2-130-62-D400	2 x 2	1440	655 kg
KK-2-190-62-D400	3 x 2	2040	875 kg

Camera sotterranea per cavi interrata KK-1

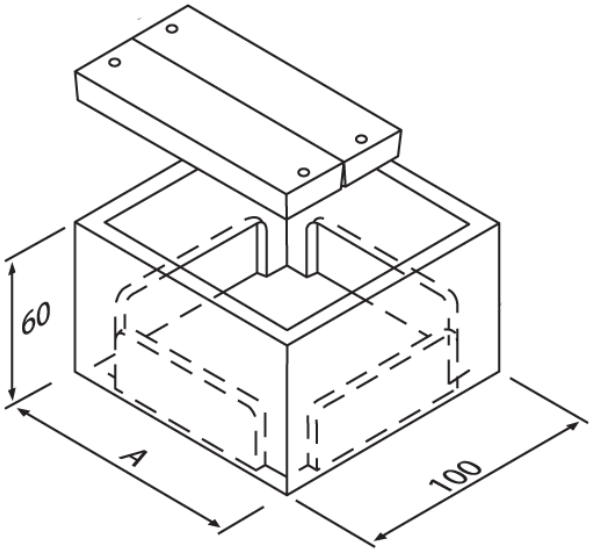

CAMERA PER CAVI	Coperchi	Lato A	Peso
KK-1-70	2	840	340 kg
KK-1-100	2	1140	410 kg
KK-1-130	2	1440	485 kg
KK-1-160	2	1740	545 kg
KK-1-190	2	2040	640 kg

F. Borner AG, Kreuzmatte 11, Postfach, CH-6260 Reiden, T. 062 749 00 00, F. 062 749 00 01, info@borner.ch, www.borner.ch

DATI TECNICI DELLA CAMERA SOTTERRANEA

Camera sotterranea per cavi interrata KK-13

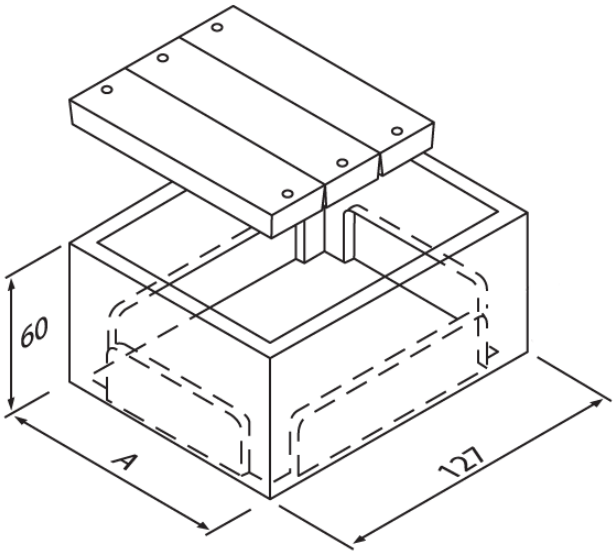

CAMERA PER CAVI	Coperchio	Lato A	Peso
KK-13-70	3	840	420 kg
KK-13-100	3	1140	505 kg
KK-13-130	3	1440	590 kg
KK-13-160	3	1740	670 kg
KK-13-190	3	2040	780 kg

Camera sotterranea per cavi interrata KK-0 / KK-0-62

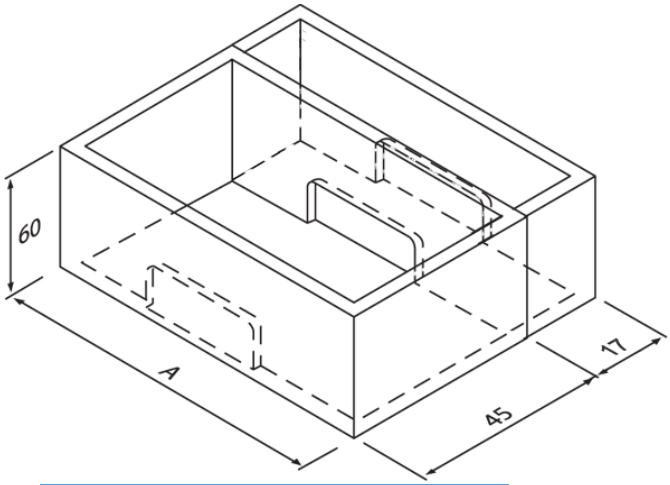

CAMERA PER CAVI	Lato A	Peso
KK-0-50	640	165 kg
KK-0-70	840	190 kg
KK-0-100	1140	235 kg
KK-0-130	1440	275 kg
KK-0-160	1740	310 kg
KK-0-190	2040	375 kg

CAMERA PER CAVI	Lato A	Peso
KK-0-100-62	1140	260 kg
KK-0-130-62	1440	300 kg
KK-0-160-62	1740	335 kg
KK-0-190-62	2040	400 kg

F. Borner AG, Kreuzmatte 11, Postfach, CH-6260 Reiden, T. 062 749 00 00, F. 062 749 00 01, info@borner.ch, www.borner.ch

DATI TECNICI DELLA CAMERA

Camera sotterranea per cavi a U KK-U

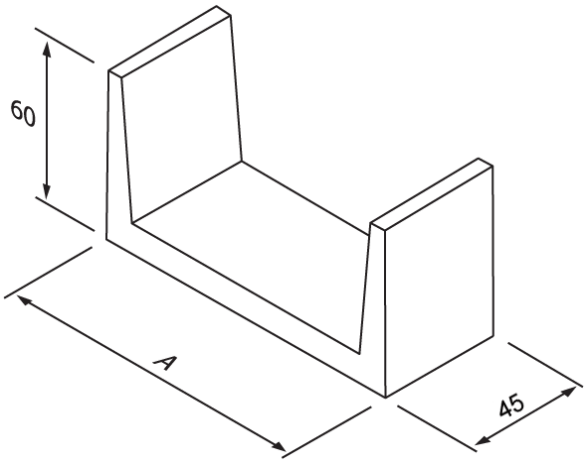

CAMERA PER CAVI	Lato A	Peso
KK-U-70	840	185 kg
KK-U-100	1140	220 kg

Riduzioni delle camere sotterranee per cavi

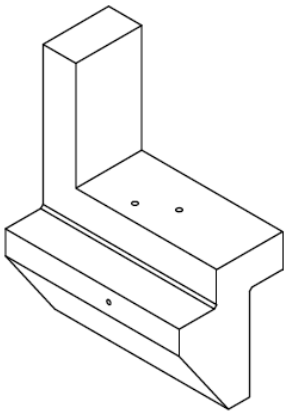

RIDUZIONI DELLE CAMERE	Peso
Riduzione KK	34 kg
Riduzione KK 50	7 kg
Riduzione doppia KK	66 kg
Riduzione doppia KK 50	55 kg

La riduzione, che comprende una riduzione sul lato sinistro e un'altra su quello destro = paio, è disponibile in quattro dimensioni diverse. Occorre tenere conto che la riduzione KK 50 e quella doppia KK 50 possono essere utilizzate solo per il BVK 50 ECO plus. Esempio: per poter collocare un BVK 50 ECO plus su una KK-70 serve una riduzione 50, mentre per una KK-100 è necessaria una riduzione doppia KK 50. Per tutte le altri varianti vengono impiegate le riduzioni KK o le riduzioni doppie KK "normali". Altro esempio: su un KK-160 deve essere collocato un armadio di distribuzione BVK 100 ECO plus: in questo caso serve una riduzione doppia KK.

F. Borner AG, Kreuzmatte 11, Postfach, CH-6260 Reiden, T. 062 749 00 00, F. 062 749 00 01, info@borner.ch, www.borner.ch

Chiave per i coperchi A15, B125 e D400 della camera sotterranea per cavi

Per il sollevamento dei coperchi A15, B125 e D400 sono sempre indispensabili due chiavi ordinabili in base all'ordine. Queste ultime sono collocate sul lato interno della facciata dell'armadio di distribuzione ECO plus.

Livellamento delle camere sotterranee per cavi o dei rispettivi coperchi all'ambiente circostante.

Il livellamento avviene mediante le linguette fissate all'interno della camera sotterranea per cavi che possono essere adattate al livello desiderato.

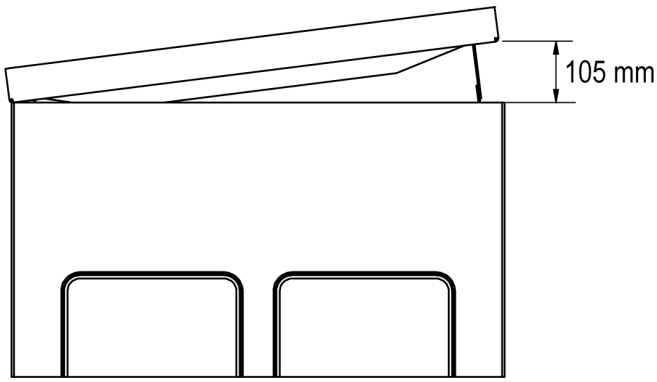

F. Borner AG, Kreuzmatte 11, Postfach, CH-6260 Reiden, T. 062 749 00 00, F. 062 749 00 01, info@borner.ch, www.borner.ch

DATI TECNICI DEI COPERCHI

Coperchio A15

COPERCHIO	Misure esterne Lung. × Larg. × Alt.	Peso
Coperchio D-70-A15	830 x 250 x 100	12 kg
Coperchio D-100-A15	1130 x 250 x 100	15 kg
Coperchio D-130-A15	1430 x 250 x 100	19 kg
Coperchio D-160-A15	1730 x 250 x 100	23 kg
Coperchio D-190-A15	2030 x 250 x 100	27 kg

Coperchio B125

COPERCHIO	Misure esterne Lung. × Larg. × Alt.	Peso
Coperchio D-70-B125	830 x 250 x 100	24 kg
Coperchio D-100-B125	1130 x 250 x 100	33 kg
Coperchio D-130-B125	1430 x 250 x 100	43 kg
Coperchio D-160-B125	860 x 250 x 100	25 kg
Coperchio D-190-B125	1010 x 250 x 100	31 kg

Coperchio B125 vuoto

COPERCHIO	Misure esterne Lung. × Larg. × Alt.	Peso
Coperchio DL-70-B125	830 x 250 x 100	24 kg
Coperchio DL-100-B125	1130 x 250 x 100	33 kg
Coperchio DL-130-B125	1430 x 250 x 100	43 kg

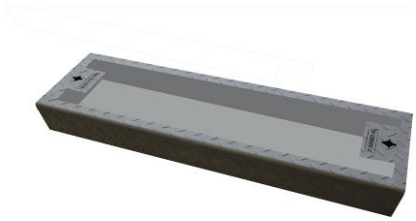

Coperchio D400

COPERCHIO	Misure esterne Lung. × Larg. × Alt.	Peso
Coperchio D-130-D400	713 x 250 x 100	30 kg
Coperchio D-190-D400	675 x 250 x 100	28 kg

I coperchi **A15, B125** e **D400** sono in acciaio e vengono sottoposti a un trattamento superficiale termochimico diffusivo dello zinco. I coperchi sono stati progettati in modo tale da essere conformi alla norma e garantire la stabilità. Si contraddistinguono per il loro peso esiguo. Il coperchio **D400** viene in aggiunta avvitato, il che garantisce che, in caso di eventuali frenate dei mezzi di trasporto, non fuoriescano dal telaio. Il **D400** è disponibile in due dimensioni, **D-130** e **D-190**.

Coperchio interrato DE-1

COPERCHIO	Misure esterne Lung. × Larg. × Alt.	Peso
Coperchio DE-1-70	830 x 270 x 100	43 kg
Coperchio DE-1-100	1130 x 270 x 100	58 kg
Coperchio DE-1-130	1430 x 270 x 100	73 kg
Coperchio DE-1-160	1730 x 270 x 100	88 kg
Coperchio DE-1-190	2030 x 270 x 100	103 kg

F. Borner AG, Kreuzmatte 11, Postfach, CH-6260 Reiden, T. 062 749 00 00, F. 062 749 00 01, info@borner.ch, www.borner.ch

I coperchi A15, B125 e D400 dispongono di un rivestimento di zinco ottenuto con trattamento termochimico diffusivo

Coperchi delle camere sotterranee per cavi A15 / B125 / D400

Il trattamento termochimico diffusivo dello zinco è una procedura di rivestimento per diffusione termica, durante la quale oggetti in metallo vengono riscaldati e stratificati con un miscuglio composto da polvere di zinco e additivi. Mediante la diffusione a caldo dello zinco si forma uno strato omogeneo che garantisce un'elevatissima protezione contro la corrosione e l'usura.

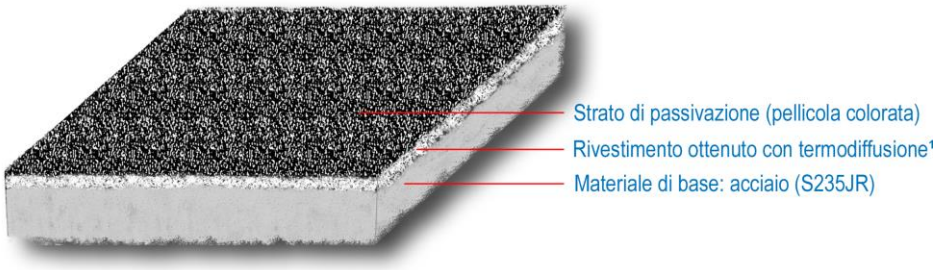

[1] Rivestimento ottenuto con termodiffusione: microlega di zinco e materiale di base (strato minimo)

- Le ideali temperature di processo fino a 400 gradi centigradi permettono di sottoporre a trattamento le parti più sensibili, senza incidere negativamente sulle caratteristiche delle materie che le compongono.
- Grazie alla diffusione a caldo dello zinco, la resistenza alla corrosione rimane intatta, anche in punti sulla superficie del materiale difettosi o danneggiati, p. es. graffiature.
- Il rivestimento migliora le proprietà della materia di base e garantisce più sicurezza e affidabilità delle parti trattate.
- Il trattamento termochimico diffusivo dello zinco è un processo di produzione ecocompatibile. Tutte le materie utilizzate durante il processo possono essere facilmente riciclate. Per lo smaltimento non deve essere osservata alcuna procedura particolare.
- Il rivestimento ottenuto con termodiffusione è di 50 mµ (micrometri).

F. Borner AG, Kreuzmatte 11, Postfach, CH-6260 Reiden, T. 062 749 00 00, F. 062 749 00 01, info@borner.ch, www.borner.ch