BORNER
Innovative Energietechnik

Griglie di ventilazione speciali con ventilatori integrati

Le richieste speciali dei clienti sono oramai all'ordine del giorno alla Borner AG e pertanto sempre benvenute.
Le sfide da affrontare non sempre sono realizzabili con facilità e rapidità, ma ci spingono ogni volta a dare il massimo al fine di migliorare, rinnovare o addirittura ricreare di sana pianta un prodotto. Per soddisfare tutte queste esigenze sono necessari collaboratori che, grazie alle loro conoscenze tecniche e pratiche, sono in grado di realizzare progetti di tale complessità.
Che si tratti di responsabili di progetto o montatori che concretizzano questi progetti in loco: la Borner AG può vantarsi di collaboratori competenti che soddisfano tutti questi requisiti.

Abbiamo avuto l'opportunità di sviluppare e realizzare uno di questi progetti per la AEG di Chiasso.
Come per molte altre centrali elettriche, anche in questa il calore e le diffe-renze di temperatura rappresentano un problema attuale tutto l'anno. La maggior parte delle centrali elettriche tentano di compensare o disperdere il calore dovuto ai trasformatori attraverso griglie di ventilazione montate su porte o finestre.
Per la AEG di Chiasso questa applicazione standard però non era sufficiente. L'azienda è pertanto andata alla ricerca di una soluzione aggiuntiva, in grado di smaltire ancora meglio il calore generato negli ambienti, come ad esempio l'impiego di ventilatori.
Successivamente, la Borner AG ha ottenuto il mandato di elaborare una possibile soluzione che prevedesse l'integrazione di ventilatori nelle griglie di ventilazione.

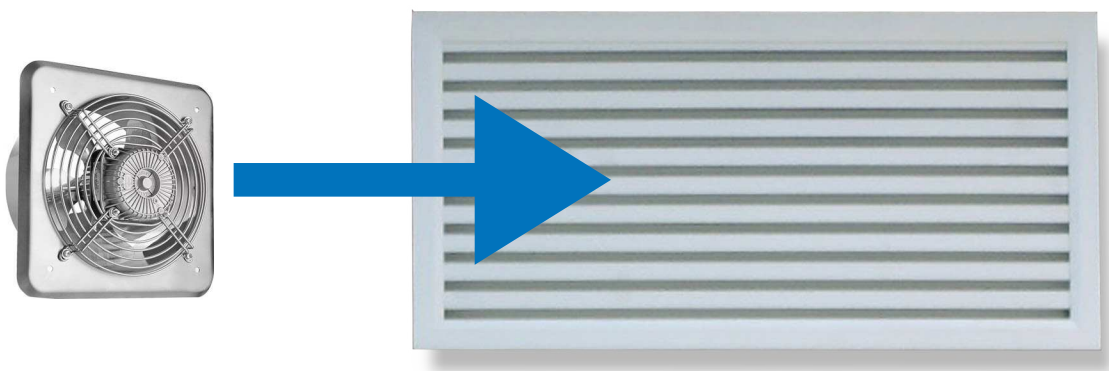

F. Borner AG ◆ Kreuzmatte 11 ◆ Postfach ◆ CH-6260 Reiden ◆ T. 062 749 00 00 ◆ F. 062 749 00 01 ◆ info@borner.ch ◆ www.borner.ch

La realizzazione del progetto e i suoi problemi tecnici

Il mandato era chiaro: non si trattava semplicemente di svolgerlo, bensì di realizzarlo in conformità alle norme e alle disposizioni tecniche vigenti. Per il progetto pilota, ovvero sostituire in una cabina di trasformazione esistente una griglia di ventilazione, la scelta è ricaduta sulla ditta TS Regom di Balerna.
Reto Kneubühler, responsabile per i progetti speciali della Borner AG, ha poi realizzato il progetto in base alle misure ottenute dal cliente
(vedi immagine a destra).
Dopo la fase di progettazione e la scelta dei materiali giusti, si è passati alla compilazione dell'incarico all'attenzione dell' officina. Il repar-to Costruzioni metalliche ha infine realizzato un prodotto su misura. A completamento di questo ultimo, è stata la volta del team di montaggio, il quale ha prov-veduto all'assemblaggio e al collaudo della griglia di ventilazione con ventilatore integrato presso la TS Regom di Balerna.

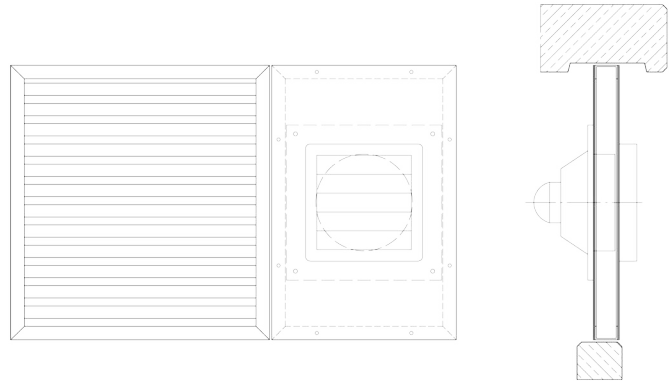

F. Borner AG ◆ Kreuzmatte 11 ◆ Postfach ◆ CH-6260 Reiden ◆ T. 062 749 00 00 ◆ F. 062 749 00 01 ◆ info@borner.ch ◆ www.borner.ch

Un’innovazione comprovata

Presso la AEG di Chiasso le griglie di ventilazione speciali con ventila-tore integrato si sono nel frattempo standardizzate e vengono progettate e realizzate in maniera analoga anche per le nuove cabine di trasformazione (vedi immagine a destra).
Un prodotto innovativo, dunque, che si è imposto anche presso altri clienti.

F. Borner AG ◆ Kreuzmatte 11 ◆ Postfach ◆ CH-6260 Reiden ◆ T. 062 749 00 00 ◆ F. 062 749 00 01 ◆ info@borner.ch ◆ www.borner.ch