BORNER
Innovative Energietechnik

Grilles de ventilation spéciales avec ventilateurs

Chez Borner SA, les désirs des clients sont depuis longtemps notre inspiration et notre motivation quotidiennes et donc toujours les bienvenus.
Il en résulte des défis que nous nous lançons, pas toujours simples et rapides à réaliser, mais qui nous conduisent constamment vers de nouvelles performances pour améliorer un produit, voire même le recréer. La réalisation de telles demandes exige une équipe compétente qui, grâce à son savoir-faire et ses connaissances professionnelles techniques et pratiques, est apte à accomplir de tels projets.
Borner SA a la chance de pouvoir compter sur de telles personnes au sein même de l'entreprise. Chefs de projets ou monteurs, ils sont aptes à mettre en œuvre sur place les projets les plus complexes.

Nous sommes fiers d'avoir pu élaborer et mettre en œuvre un tel projet spécial pour l'AEG Chiasso.
Comme c'est le cas pour de nombreuses autres centrales électriques, les bâtiments électriques de l'AEG Chiasso sont confrontés toute l'année à la chaleur et aux différences de température. La plupart des centrales électriques tentent de compenser, respectivement d'évacuer la chaleur des transformateurs par des grilles de ventilation dans les portes et fenêtres.
Pour l'AEG Chiasso, cette utilisation normale de grilles de ventilation ne suffisait pas. Il fallait donc chercher une solution complémentaire permettant d'éliminer plus efficacement la chaleur présente dans le bâtiment. Leur désir était d'utiliser pour cela des ventilateurs.
Borner SA a été chargée de proposer une solution visant à intégrer des ventilateurs spéciaux dans les grilles de ventilation.

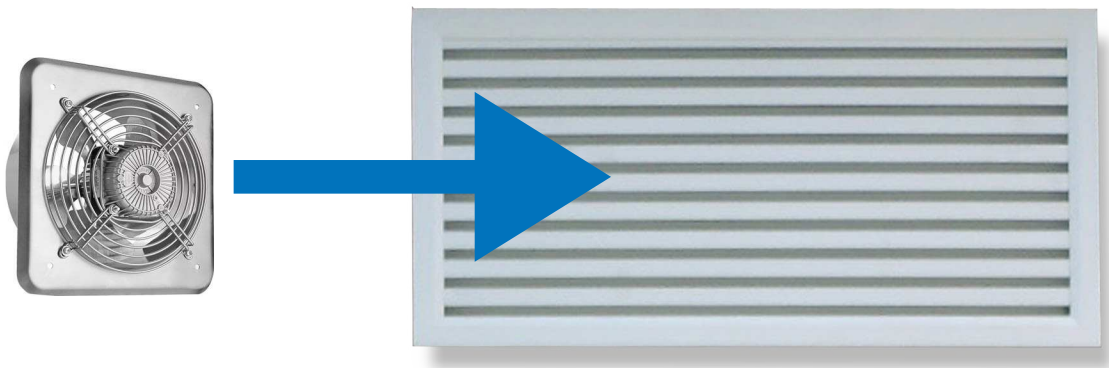

F. Borner AG ◆ Kreuzmatte 11 ◆ Postfach ◆ CH-6260 Reiden ◆ T. 062 749 00 00 ◆ F. 062 749 00 01 ◆ info@borner.ch ◆ www.borner.ch

La réalisation du projet et ses embûches

La tâche était claire et ne devait pas seulement être mise en œuvre, mais également réalisée conformément aux normes et directives techniques. On a désigné la TS Regom à Balerna pour le projet pilote, soit échanger une grille de ventilation dans un bâtiment technique existant.
Reto Kneubühler, chef de projet chez Borner SA pour de tels projets spéciaux, a élaboré le projet avec les dimensions propres au client (voir illustration à droite). Après la planification et le choix des matériaux adéquats, la commande a pu être passée à l'atelier et la construction métallique a réalisé le projet, sur mesure. Une fois le produit achevé, notre équipe de montage était chargée d'installer et de tester la grille de ventilation avec le ventilateur intégré chez TS Regom à Balerna (illustration ci-dessous).

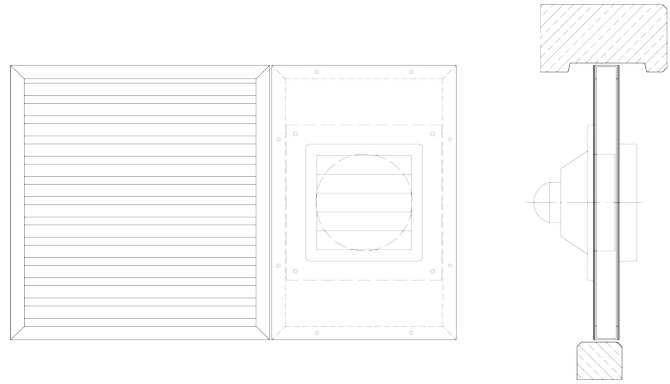

F. Borner AG ◆ Kreuzmatte 11 ◆ Postfach ◆ CH-6260 Reiden ◆ T. 062 749 00 00 ◆ F. 062 749 00 01 ◆ info@borner.ch ◆ www.borner.ch

Une innovation ayant fait ses preuves

Depuis lors, les grilles de ventilation spéciales avec ventilateur sont pratiquement standardisées à l'AEG Chiasso et sont désormais planifiées et réalisées à cet effet, également sur de nouveaux bâtiments techniques (illustration ci-contre). Cette innovation a entre-temps également fait ses preuves auprès d'autres clients.

F. Borner AG ◆ Kreuzmatte 11 ◆ Postfach ◆ CH-6260 Reiden ◆ T. 062 749 00 00 ◆ F. 062 749 00 01 ◆ info@borner.ch ◆ www.borner.ch